Electrolux PROFESSIONAL

Modulare Großküchengeräteserie Gas-Bratplatte mit glatt gebürsteter hartverchromter Stahloberfläche, horizontal, Halbmodul, Thermostatregelung, Schaber inkludiert

Technisches Datenblatt
ARTIKEL #
MODELL #

NAME #

SIS #

AIA #



391402 (E9IINAAOMCA) Gas-Bratplatte mit glatt gebürsteter hartverchromter Stahloberfläche, horizontal, Halbmodul, Thermostatregelung, Schaber inkludiert

Kurzbeschreibung

Artikel Nr.

Glatte horizontale Bratfläche hartverchromt gebürstet. 10 kW Gasbrenner mit Thermostatventil und selbststabilisierender Flamme. Temperaturbereich bis 270°C. Zur Montage auf Kühlunterbauten, Brückenbauweise und Wandmontage. Fettschublade unter der Bratoberfläche entfernbar. Korpus und Oberfläche aus Edelstahl mit Scotch birte finish. Hochstabile Oberplatte 2 mm Edelstahl. Rechtwinkelige Seitenwände für Flächenbündige Montage. Schaber und Spritzschutzblech inkludiert.

Genehmigung:

Hauptmerkmale

- Gerät zur Montage auf offene Unterbauten, Brückenkonsolen oder bodenfreie Systeme.
- Große Abflussöffnung in der Platte zum Fettablauf in 1 l Auffangbehälter unter der Grillfläche.
- Dreiseitiger, hoher Edelstahl-Spritzschutz, leicht abnehmbar zum Reinigen in einer Geschirrspülmaschine.
- Piezozündung mit Thermostatventil für zusätzliche Sicherheit
- Das besondere Design der Regelschalter schützt vor Wassereindringen.
- Schutzart IPX5
- Temperaturbereich von 90° bis 270°C.
- Die grob gebürstete Chromoberfläche ist sehr kratzfest und erleichtert die Reinigung am Ende des Tages.
- Abstreifer für glatte Platte serienmäßig enthalten.
- Geeignet für die Installation auf der Arbeitsplatte.

Konstruktion

- Das Gerät ist 930 mm tief als Arbeitsflächenvergrößerung.
- Außenverkleidung aus Edelstahl mit Scotch Brite Schliff.
- 2 mm dicke Deckplatte aus Edelstahl.
- Gerät mit rechtwinkligen Seitenkanten für bündige Verbindung der Gerät nebeneinander ohne Ritzen und Schmutzecken.
- Kochfläche 15 mm starkes gebürstetes Chrom für optimale Grillergebnisse und einfache Handhabung.
- Nutzfläche glatt.

Serienmäßiges Zubehör

- 1 St. Schaber für Glatte Bratplatten — PNC 164255
- 1 St. Stopfen für Grillplatte ohne Neigung Platte — PNC 206296

Optionales Zubehör

- Schaber für Glatte Bratplatten — PNC 164255 ❑
- Verbindungs-/Dichtungsmittel — PNC 206086 ❑
- Rückstromverhinderer, 120 mm Ø — PNC 206126 ❑
- Adapterring für Abgaskondensator, 120 mm Ø — PNC 206127 ❑
- Träger für Brückeninstallation, 800 mm — PNC 206137 ❑
- Träger für Brückeninstallation, 1000 mm — PNC 206138 ❑
- Träger für Brückeninstallation, 1200 mm — PNC 206139 ❑
- Träger für Brückeninstallation, 1400 mm — PNC 206140 ❑
- Träger für Brückeninstallation, 1600 mm — PNC 206141 ❑
- Reinigungsablauf für Grillplatten, Halbmodul — PNC 206153 ❑

• Träger für Brückeninstallation, 400 mm	PNC 206154	❑
• Stopfen für Grillplatte ohne Neigung Platte	PNC 206296	❑
• RÜCKS. HANDLAUF 800 MM - MARINE	PNC 206308	❑
• RÜCKS. HANDLAUF 1200 MM - MARINE	PNC 206309	❑
• Abgaskondensator für Halbmodul, 120 mm Ø	PNC 206310	❑
• Fettauffangbehälter für Grillplatten	PNC 206346	❑
• Netzgitter für Abzugskanal, 400 mm (700XP/900)	PNC 206400	❑
• - NOT TRANSLATED -	PNC 206455	❑
• - NOT TRANSLATED -	PNC 206467	❑
• Seitlicher Handlauf, rechts und links	PNC 216044	❑
• Front-Handlauf, 400 mm	PNC 216046	❑
• Front-Handlauf, 600 mm	PNC 216047	❑
• Front-Handlauf, 1200 mm	PNC 216049	❑
• Front-Handlauf, 1600 mm	PNC 216050	❑
• Breiter Handlauf, Portionierbord, 400 mm	PNC 216185	❑
• Breiter Handlauf, Portionierbord, 800 mm	PNC 216186	❑
• 2 Seitenblenden für Tischgeräte	PNC 216278	❑
• Druckregler für Gasgeräte	PNC 927225	❑

Das Unternehmen behält sich das Recht auf Änderungen der Spezifikation vor.

Electrolux PROFESSIONAL

Modulare Großküchengeräteserie
Gas-Bratplatte mit glatt gebürsteter hartverchromter Stahloberfläche, horizontal, Halbmodul, Thermostatregelung, Schaber inkludiert

Front

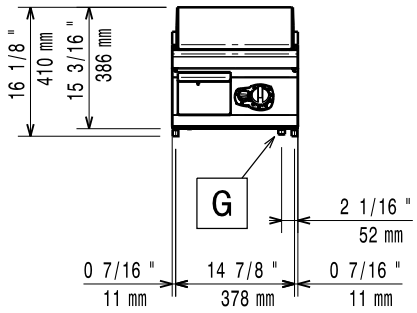

Seite

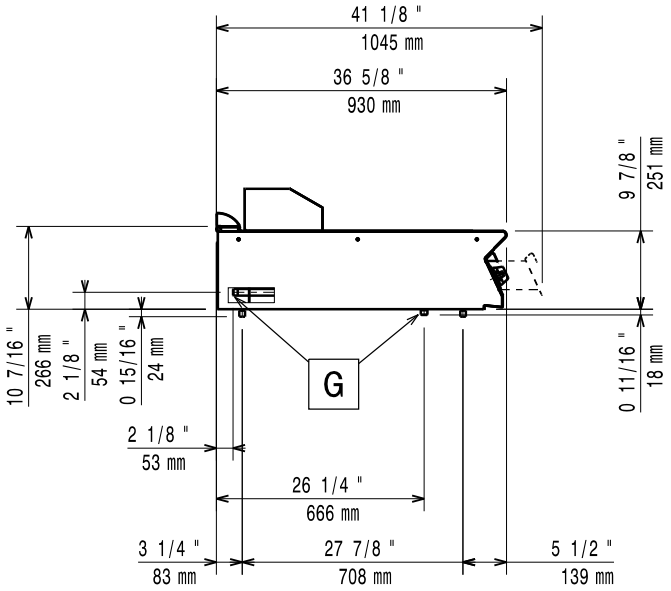

EQ = Equipotentialschraube
G = Gasanschluss

oben

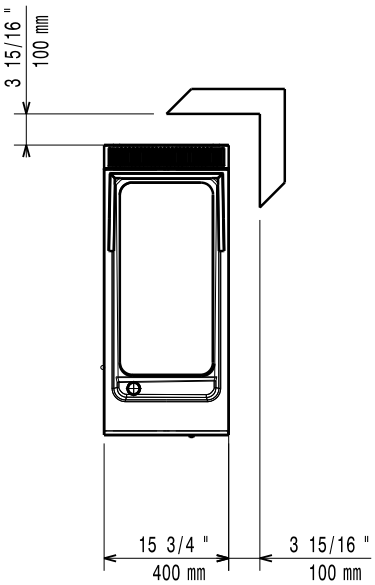

Gas

Gasleistung:	10 kW
Standardgasart:	Erdgas
Gasart, Option:	Erdgas
Gaszufuhr:	1/2"

Schlüsselinformation

Betriebstemperatur MIN.:	90 °C
Betriebstemperatur MAX.:	270 °C
Außenabmessungen, Länge:	400 mm
Außenabmessungen, Tiefe:	930 mm
Außenabmessungen, Höhe:	250 mm
Nettogewicht:	55 kg
Versandgewicht:	59 kg
Versandhöhe:	580 mm
Versandlänge:	460 mm
Versandtiefe:	1020 mm
Versandvolumen:	0.27 m³
Garflächenlänge:	307 mm
Garflächentiefe:	624 mm

If appliance is set up or next to or against temperature sensitive furniture or similar, a safety gap of approximately 150 mm should be maintained or some form of heat insulation fitted.

Das Unternehmen behält sich das Recht auf Änderungen der Spezifikation vor.

2026.11.20